MARCY PRO
SMITH MACHINE
SM-4903

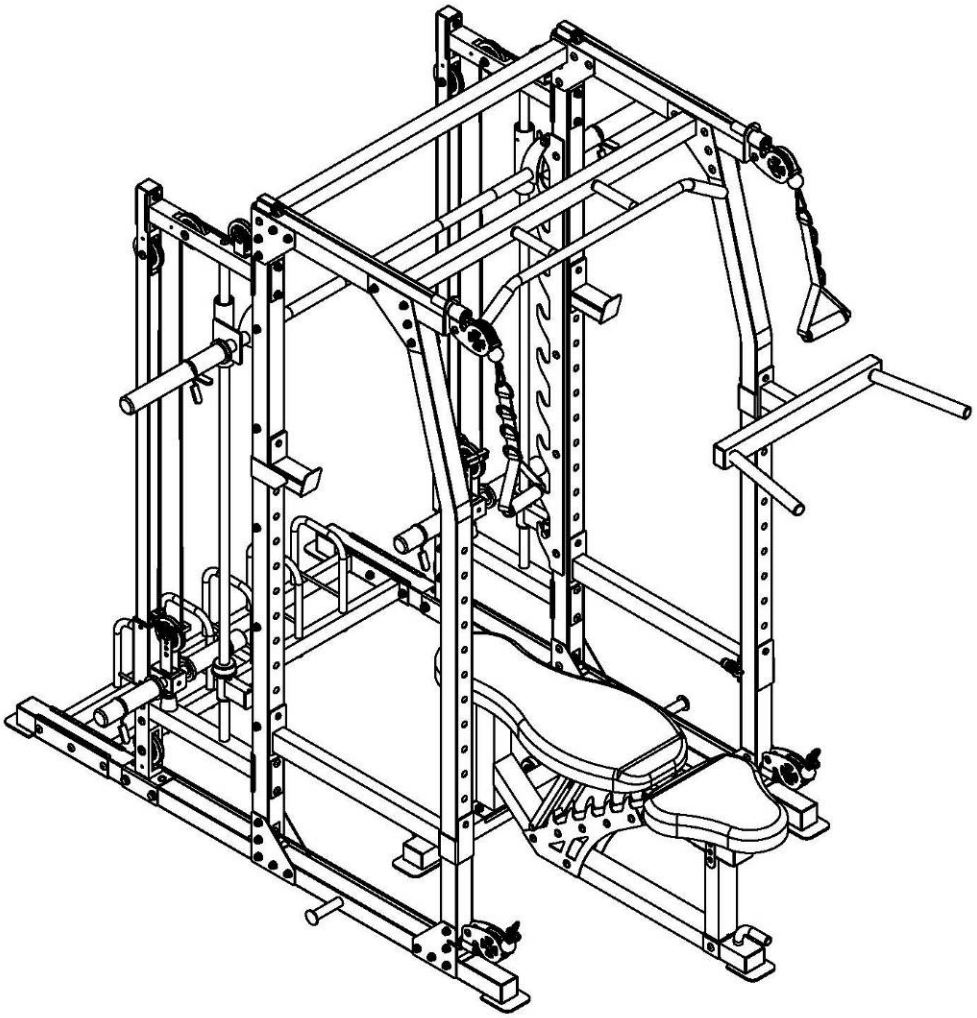

IMPORTANT: Please read the Important Safety Notice and Assembly Information in the Owner's manual before assembling this product.

Assembly Manual

ATTENTION! Veuillez lire attentivement *l'Avis de sécurité important* ainsi que le *Mode d'assemblage* dans le Manuel de l'utilisateur avant d'assembler cet appareil.

Guide d'assemblage

210409

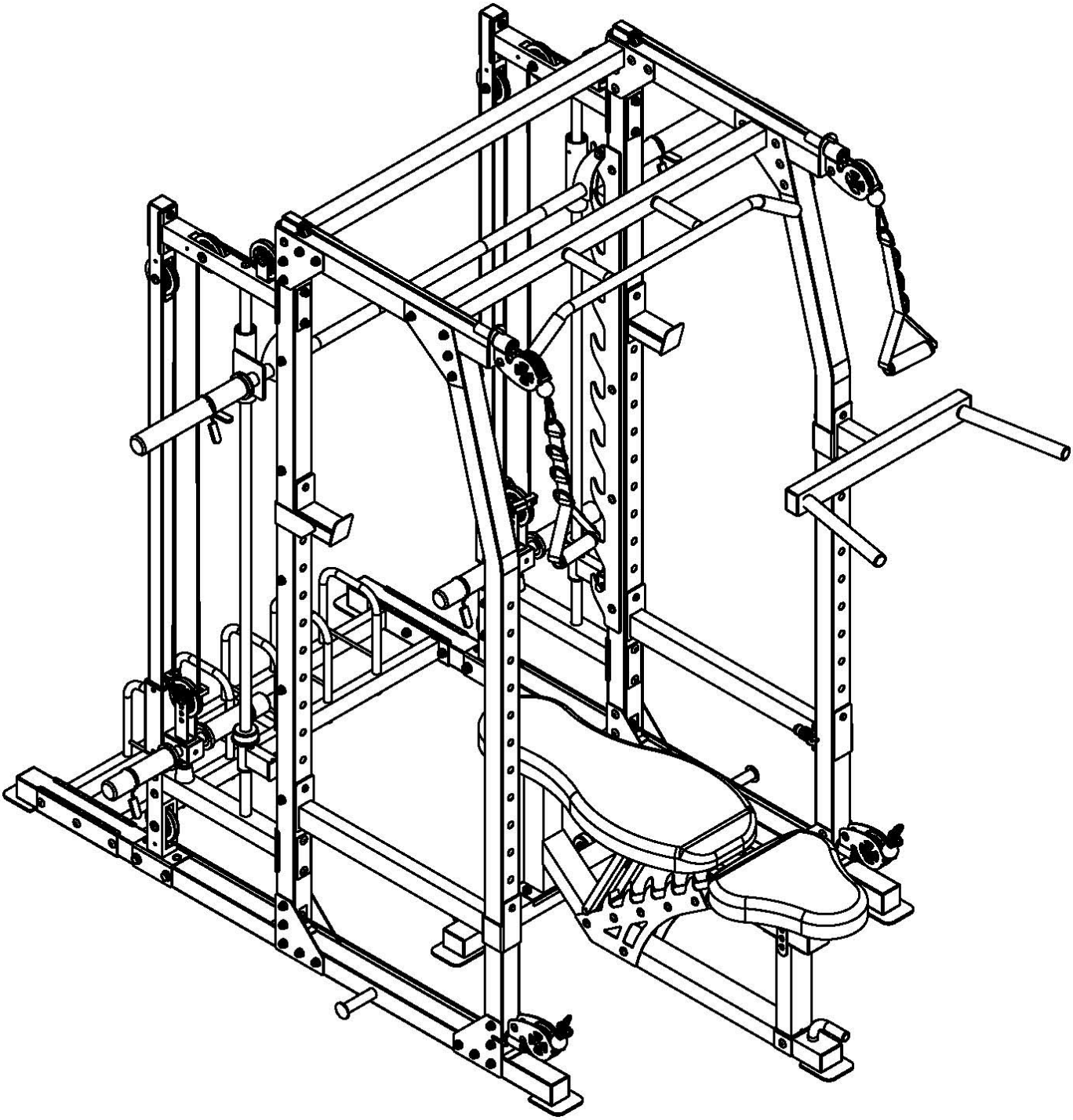

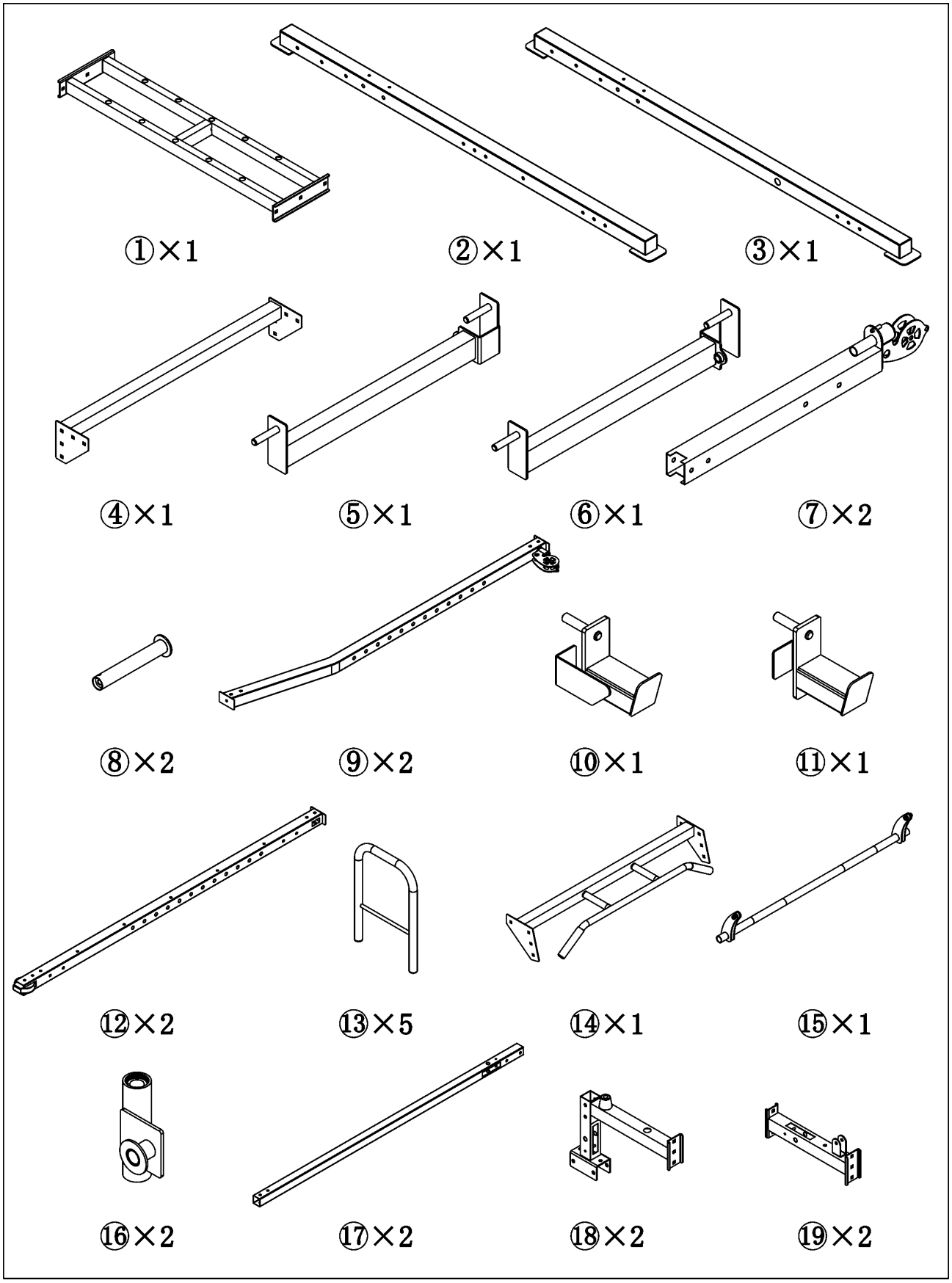
①×1
②×1
③×1
④×1
⑤×1
⑥×1
⑦×2
⑧×2
⑨×2
⑩×1
⑪×1
⑫×2
⑬×5
⑭×1
⑮×1
⑯×2
⑰×2
⑱×2
⑲×2

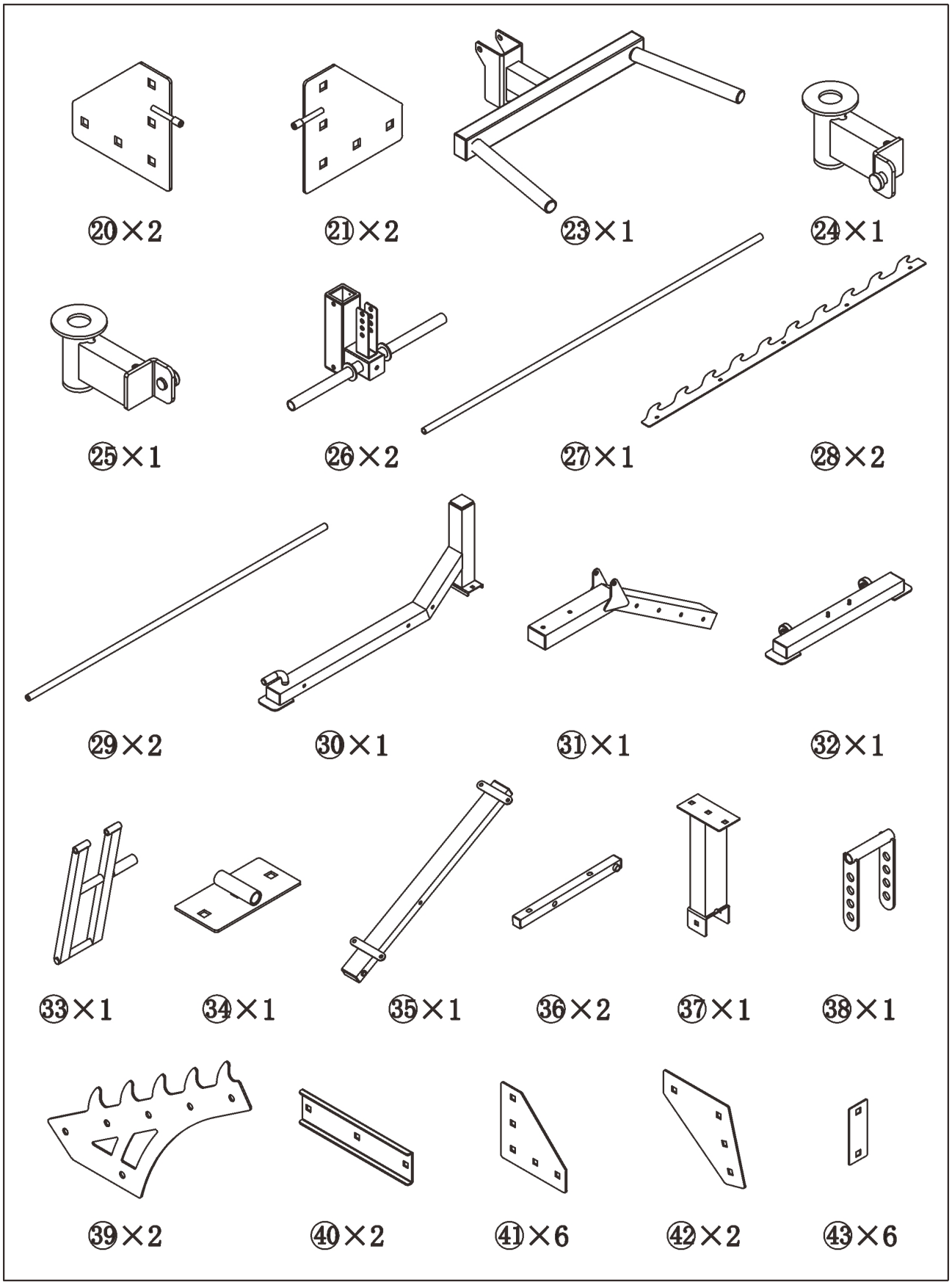
⑳×2
㉑×2
㉓×1
㉔×1
㉕×1
㉖×2
㉗×1
㉘×2
㉙×2
㉚×1
㉛×1
㉜×1
㉝×1
㉞×1
㉟×1
㊱×2
㊲×1
㊳×1
㊴×2
㊵×2
㊶×6
㊷×2
㊸×6

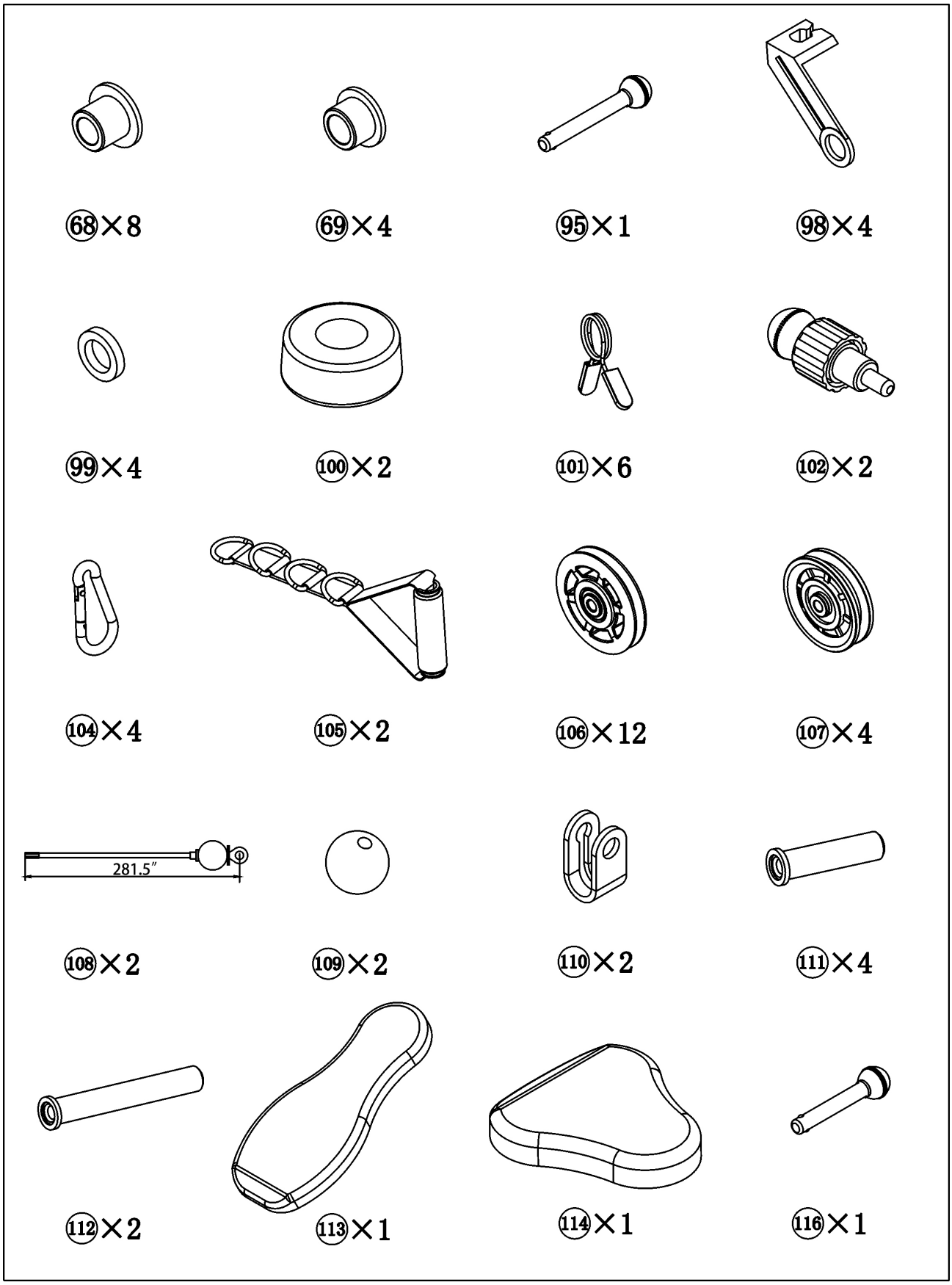
68×8
69×4
95×1
98×4
99×4
100×2
101×6
102×2
104×4
105×2
106×12
107×4
281.5″
108×2
109×2
110×2
111×4
112×2
113×1
114×1
116×1

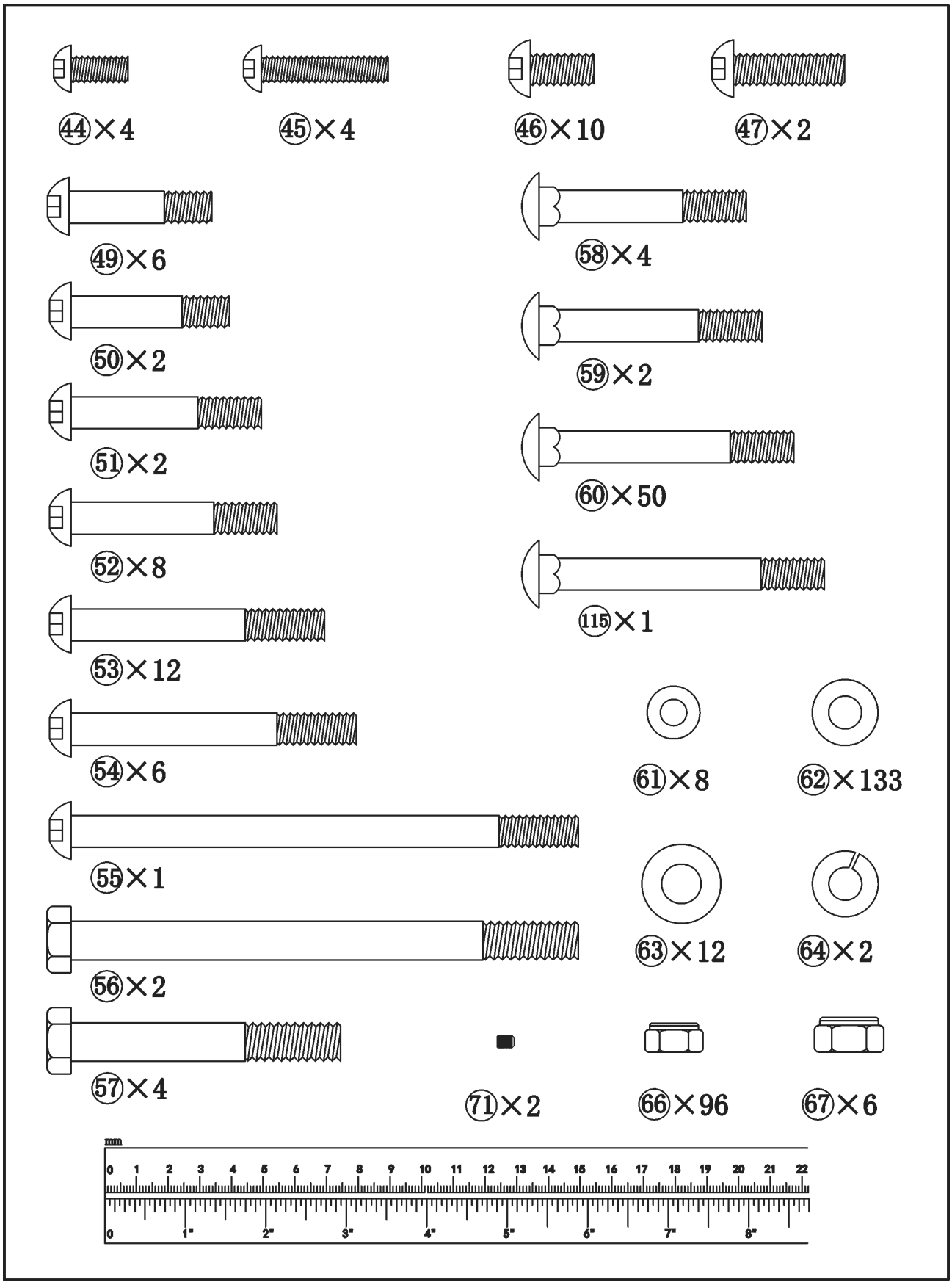
44×4
45×4
46×10
47×2
49×6
58×4
50×2
59×2
51×2
60×50
52×8
115×1
53×12
54×6
61×8
62×133
55×1
63×12
64×2
56×2
57×4
71×2
66×96
67×6

46	2	M10× $\frac{3}{4}''$	60	6	M10×3 $\frac{1}{8}''$
62	8	Ø $\frac{3}{4}''$	66	6	M10

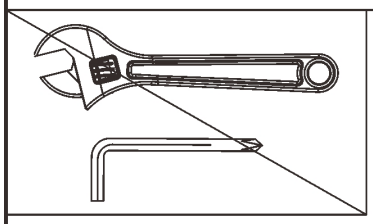

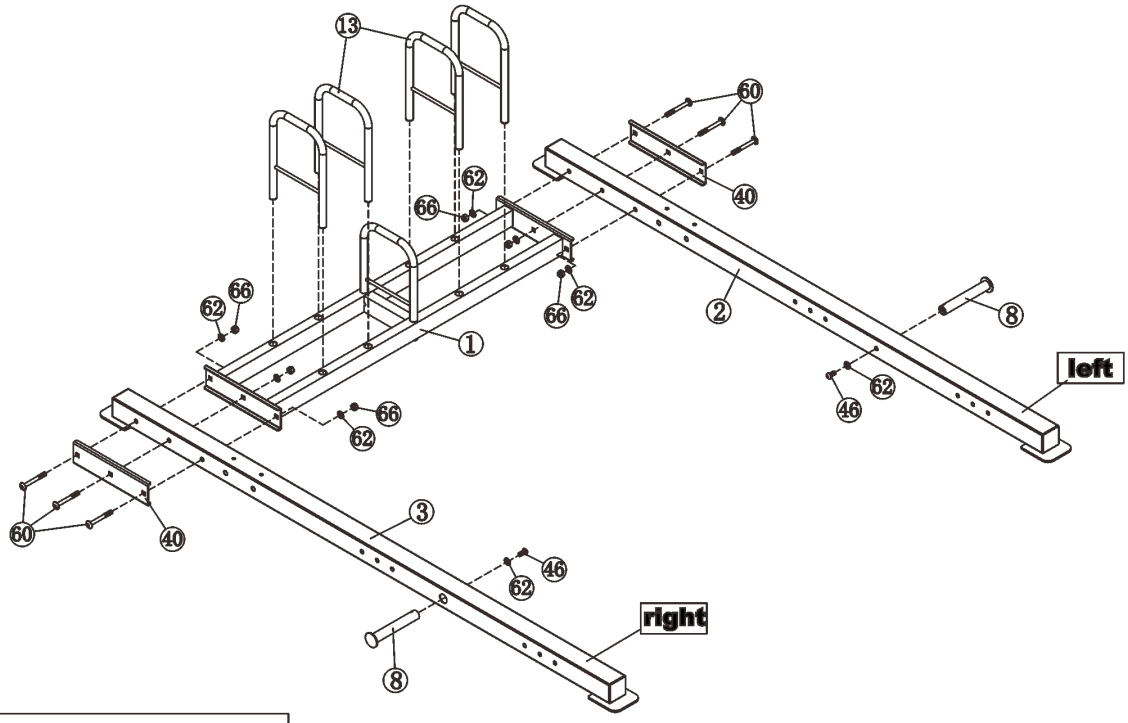

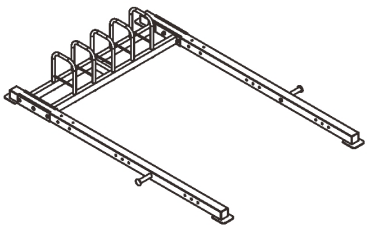

1

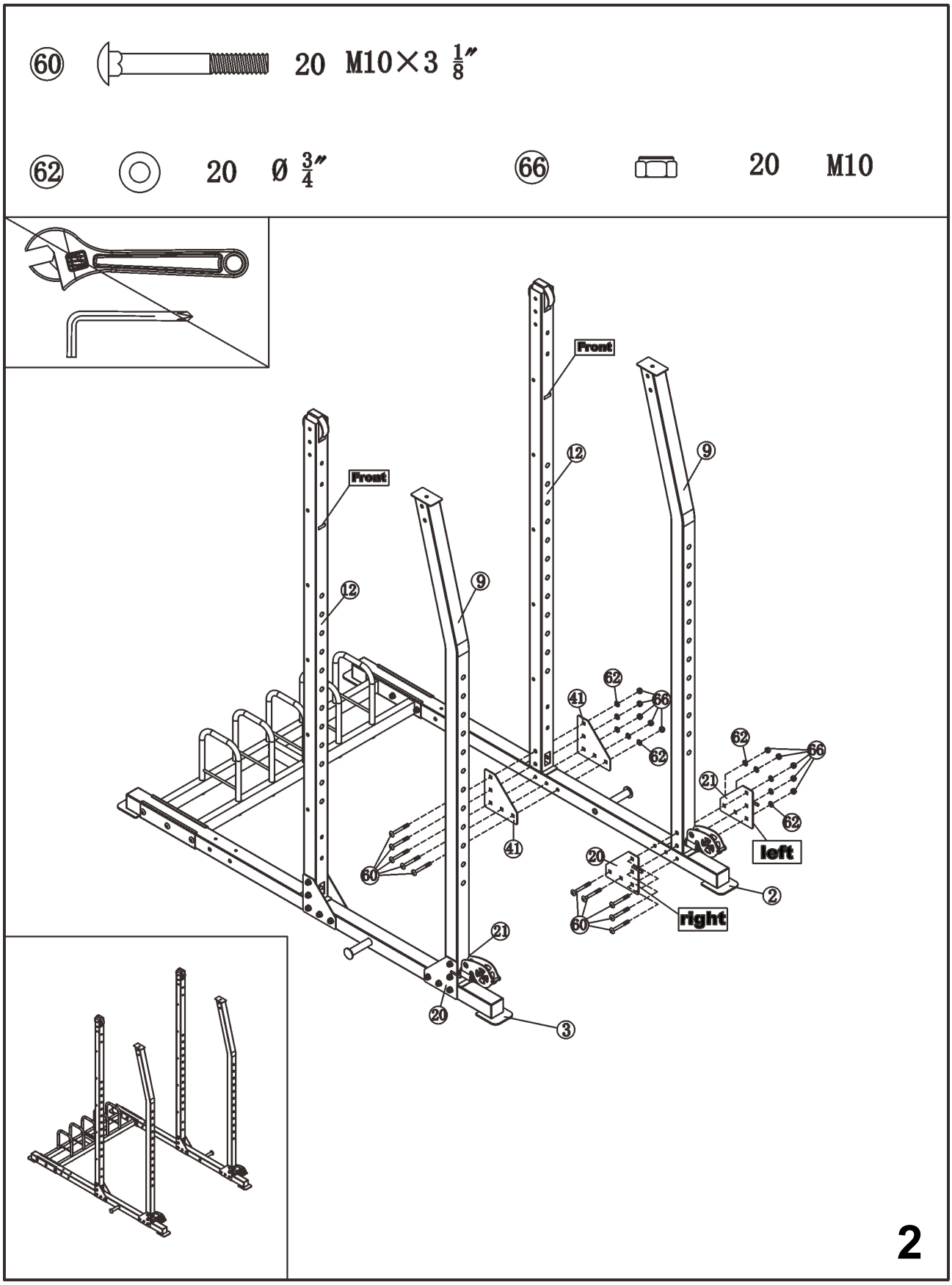
60
20 M10×3 1/8″
62
20 Ø 3/4″
66
20 M10
Front
Front
12
9
12
9
62
41
66
62
62
66
21
62
41
60
20
left
2
right
60
21
20
3
2

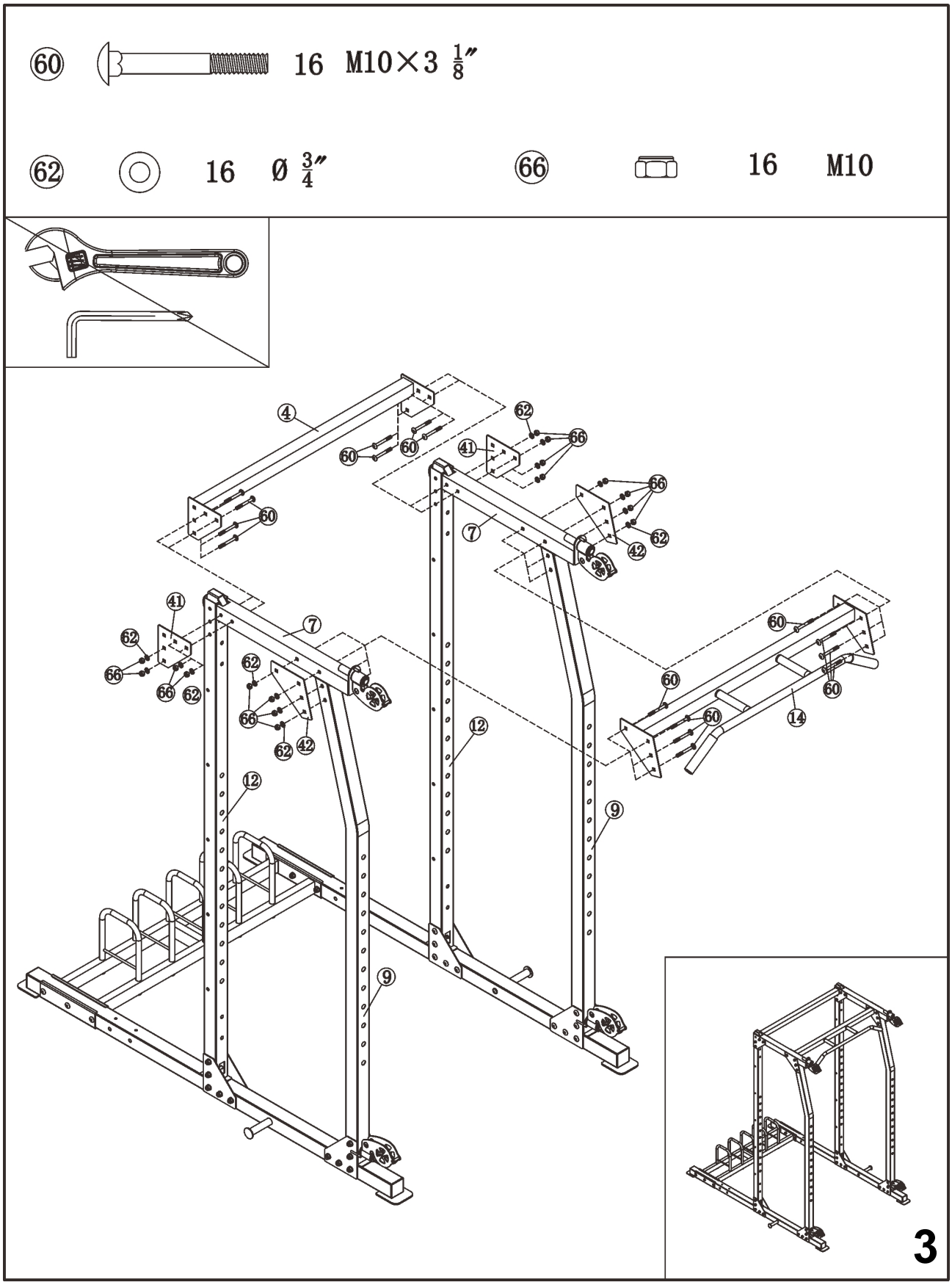
60 16 M10×3 1/8″
62 16 Ø 3/4″
66 16 M10
4
60
41
62
66
7
42
12
9
14
3

46	4	M10× $\frac{3}{4}$″	57	4	M12× 3 $\frac{3}{8}$″
60	4	M10×3 $\frac{1}{8}$″	62	8	Ø $\frac{3}{4}$″
63	8	Ø 1″	66	4	M10
67	4	M12			

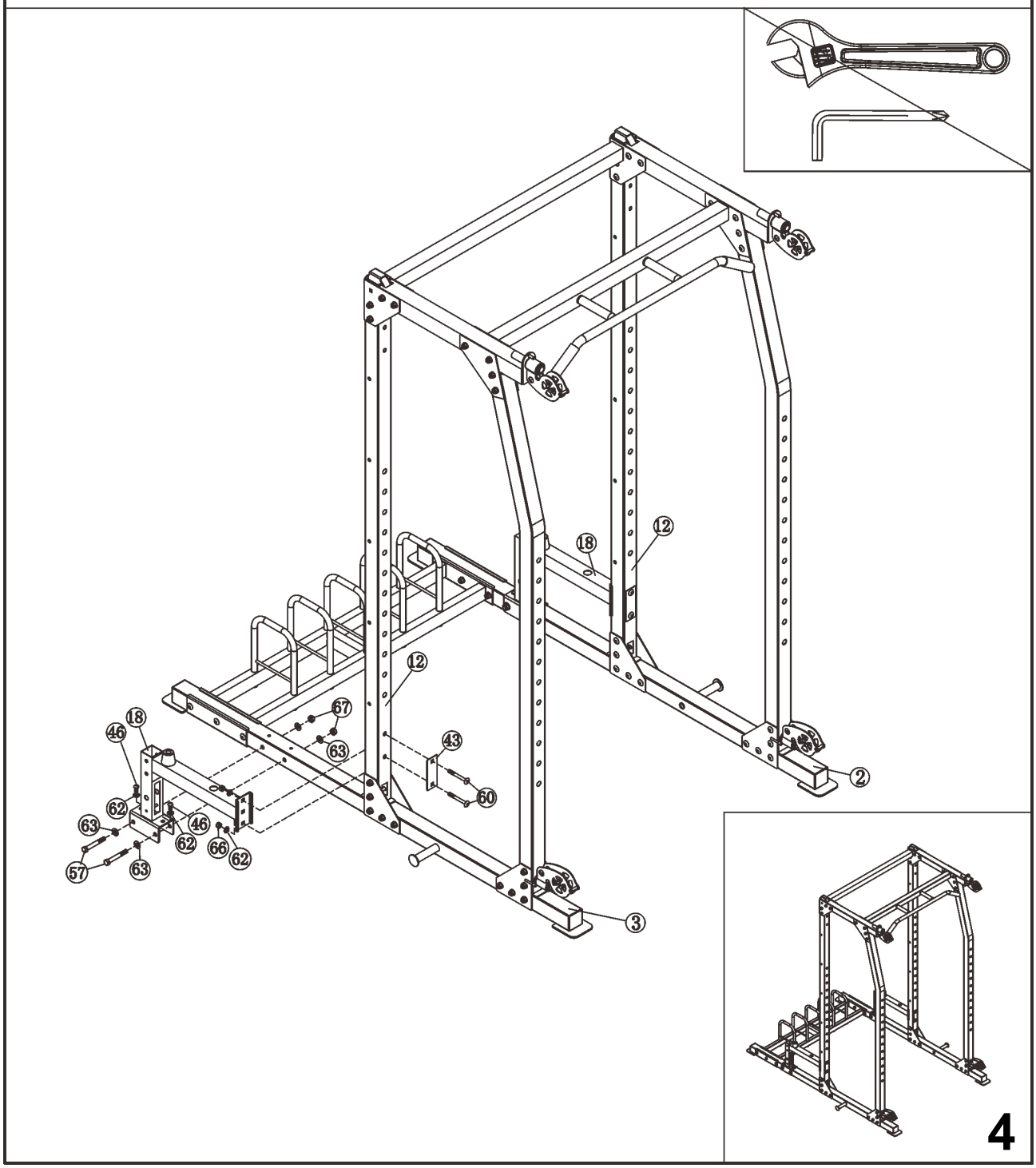

46		2	M10× $\frac{3}{4}''$	53		10	M10×3 $\frac{1}{8}''$
62		22	Ø $\frac{3}{4}''$	66		10	M10

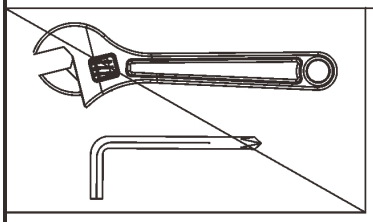

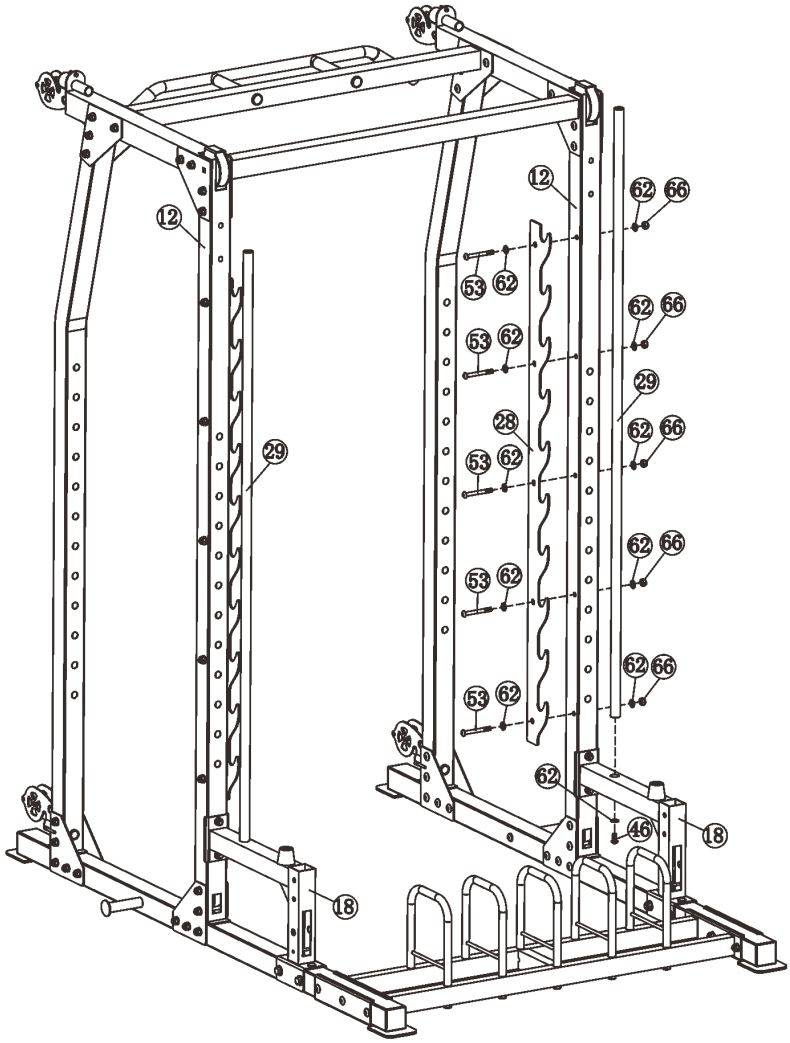

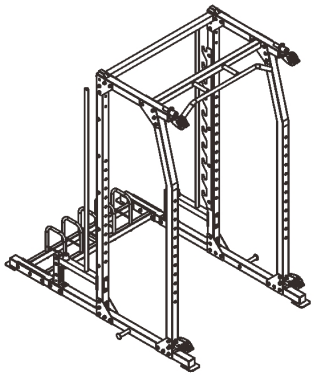

5

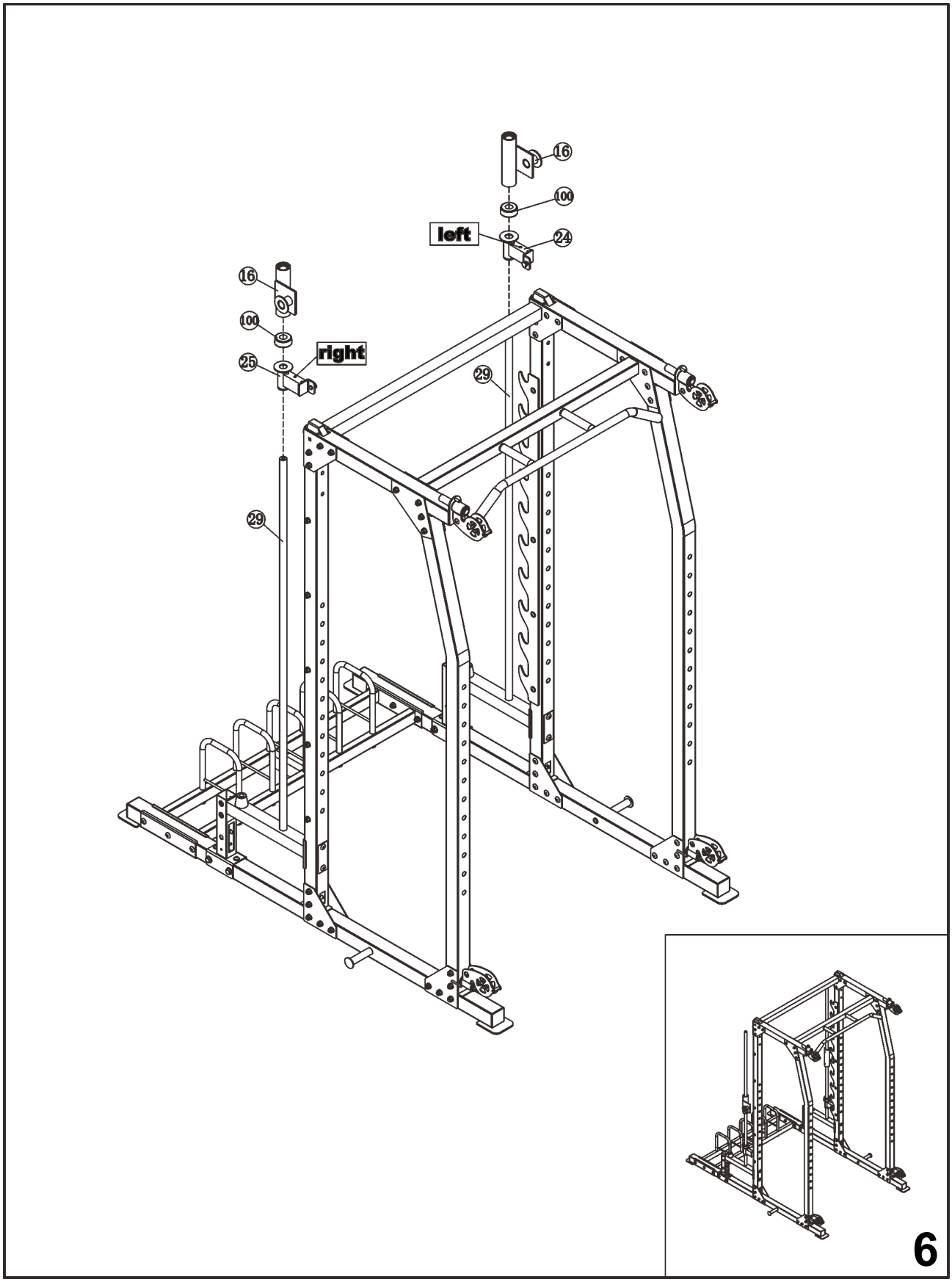
16
100
left
24
16
100
right
25
29
29
6

46	2	M10× $\frac{3}{4}''$	52	4	M10×2 $\frac{1}{2}''$
60	4	M10×3 $\frac{1}{8}''$	58	4	M10×2 $\frac{1}{2}''$
62	18	Ø $\frac{3}{4}''$	66	12	M10

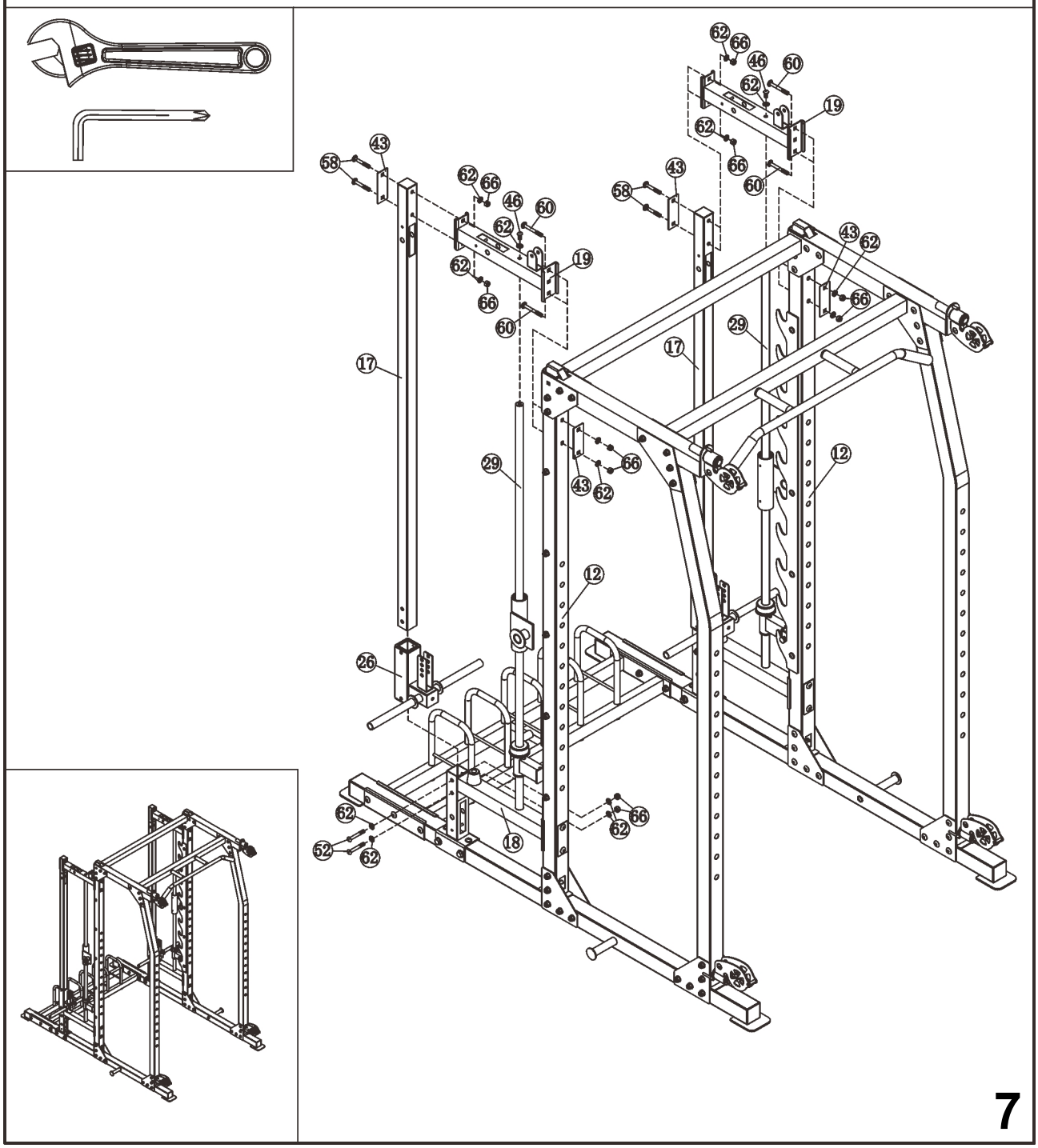

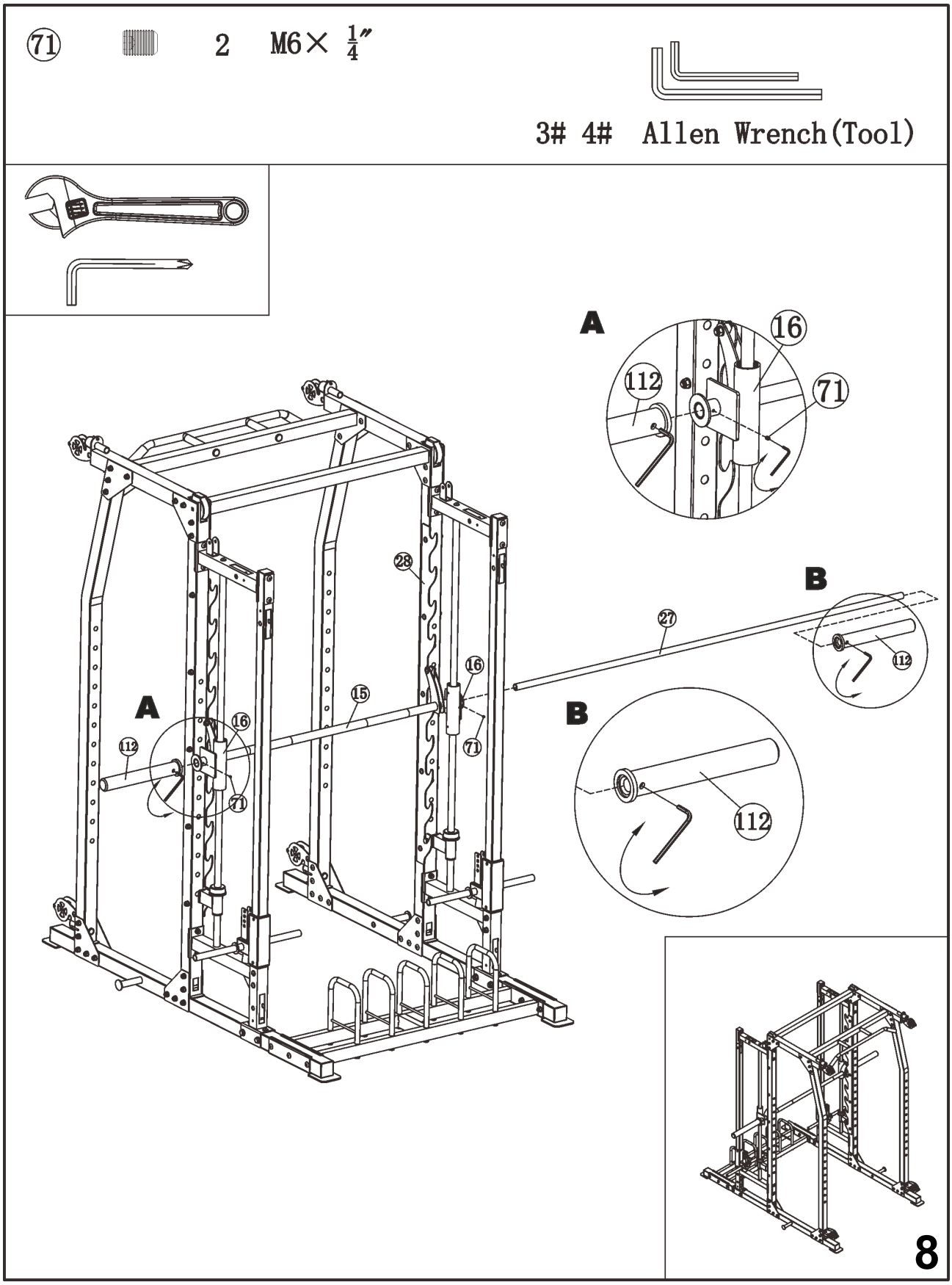
71
2 M6× 1/4″
3# 4# Allen Wrench(Tool)
A
16
112
71
28
B
27
112
16
15
A
16
112
71
71
B
112
8

102	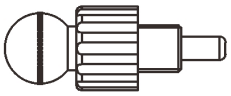	2	M16×1.5
116	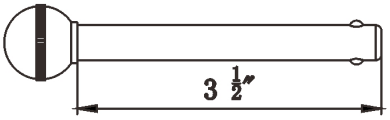	1	Ø ½″×3 ½″

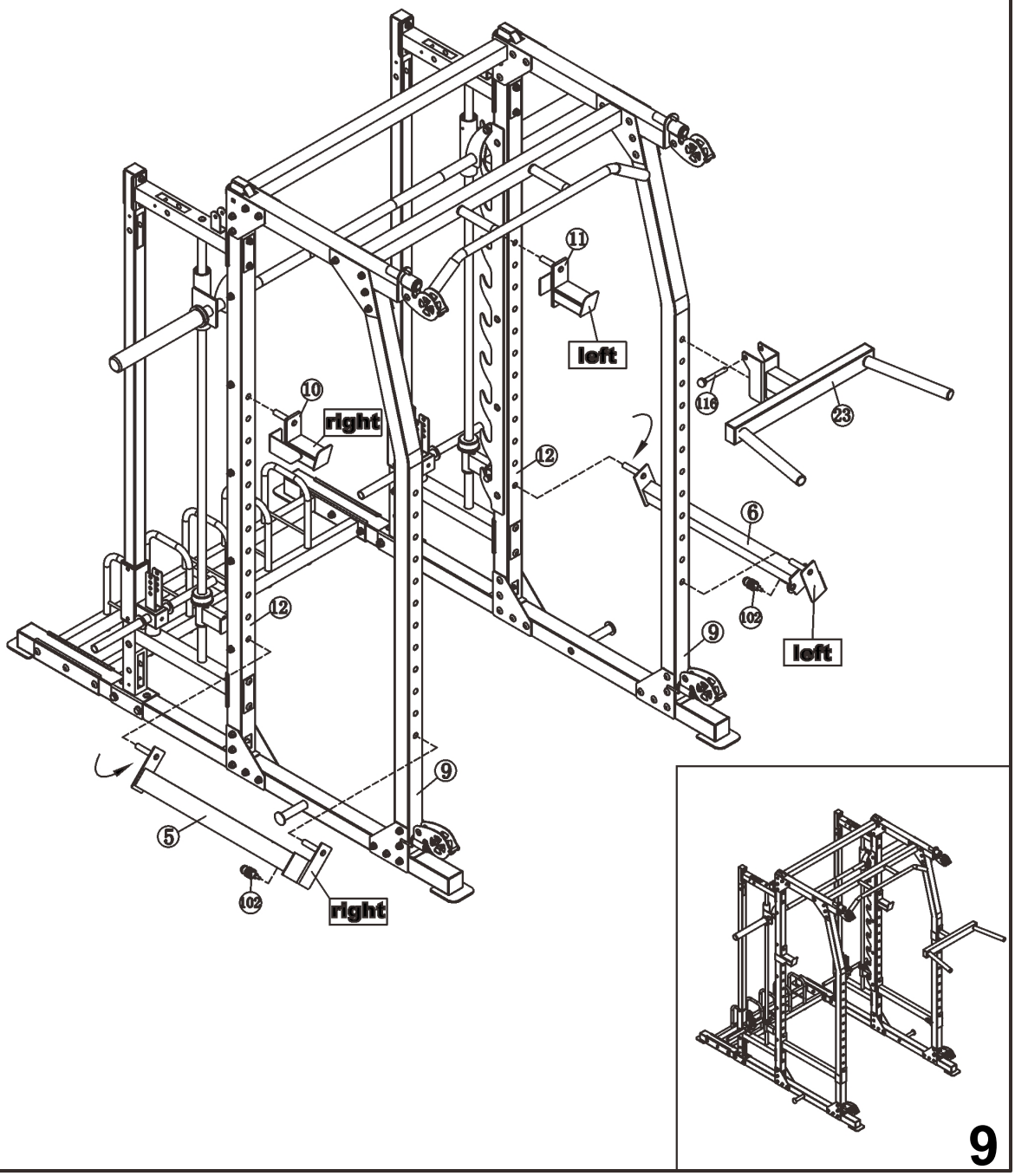

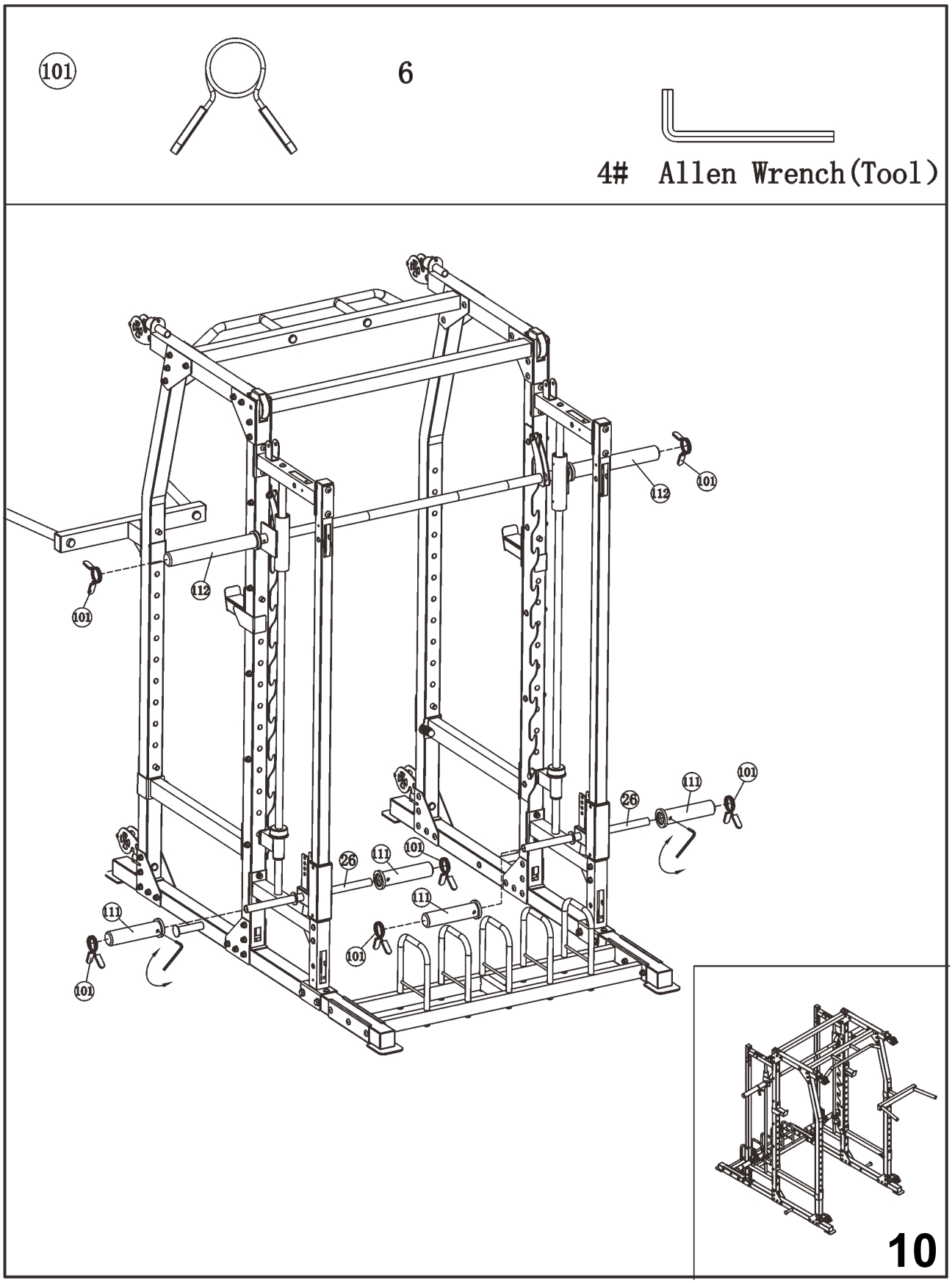
101
6
4# Allen Wrench(Tool)
112
101
112
101
111
101
26
26
111
101
111
101
111
101
10

47	2	M10×1 3/8″	49	6	M10×1 3/4″
50	2	M10×2″	51	2	M10×2 3/8″
52	4	M10×2 1/2″	53	2	M10×3 1/8″
62	22	Ø 3/4″	64	2	Ø 3/4″
66	16	M10	108	281.5"	

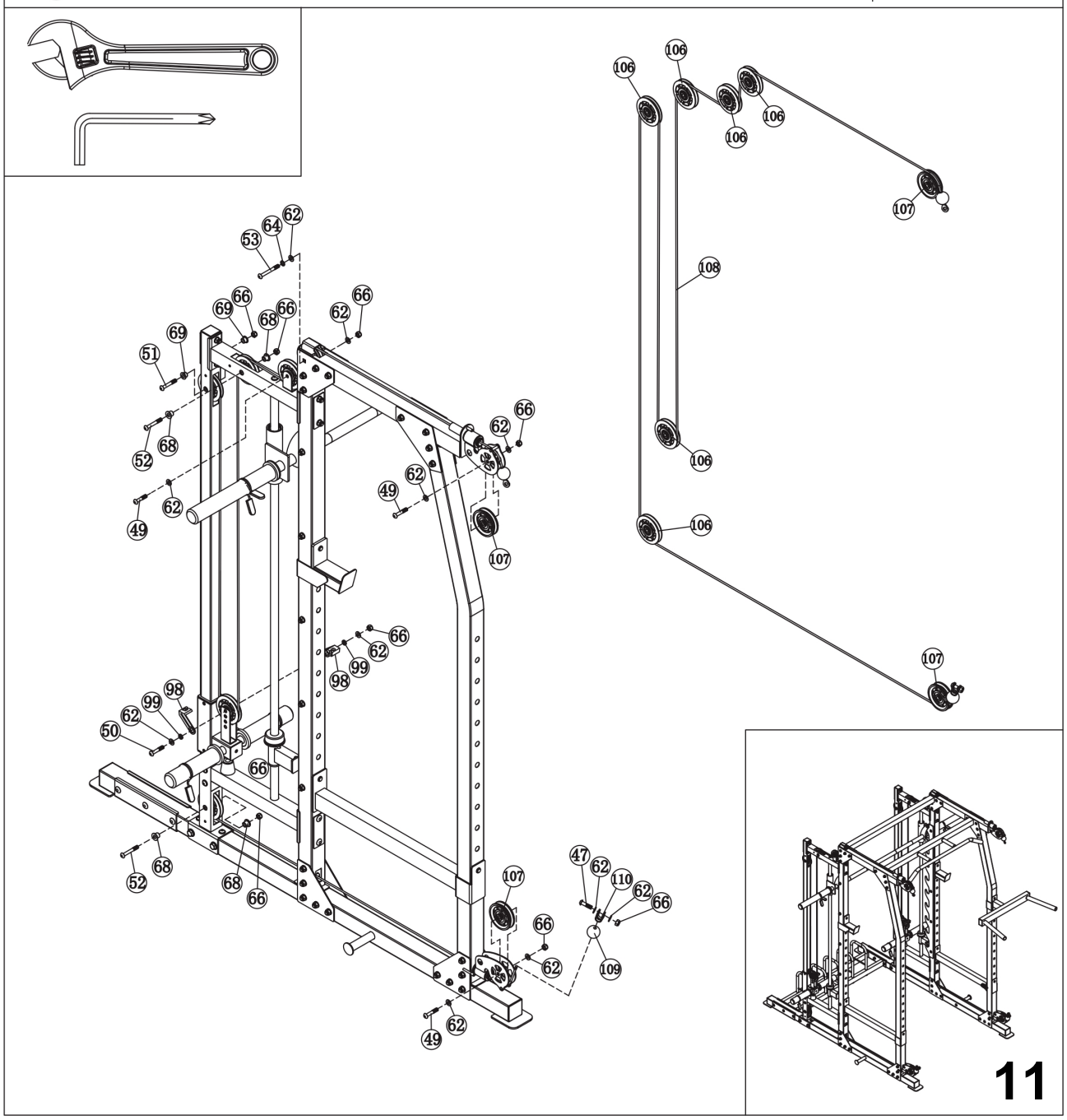

104 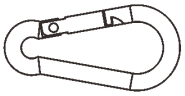 4 7# Clip hook

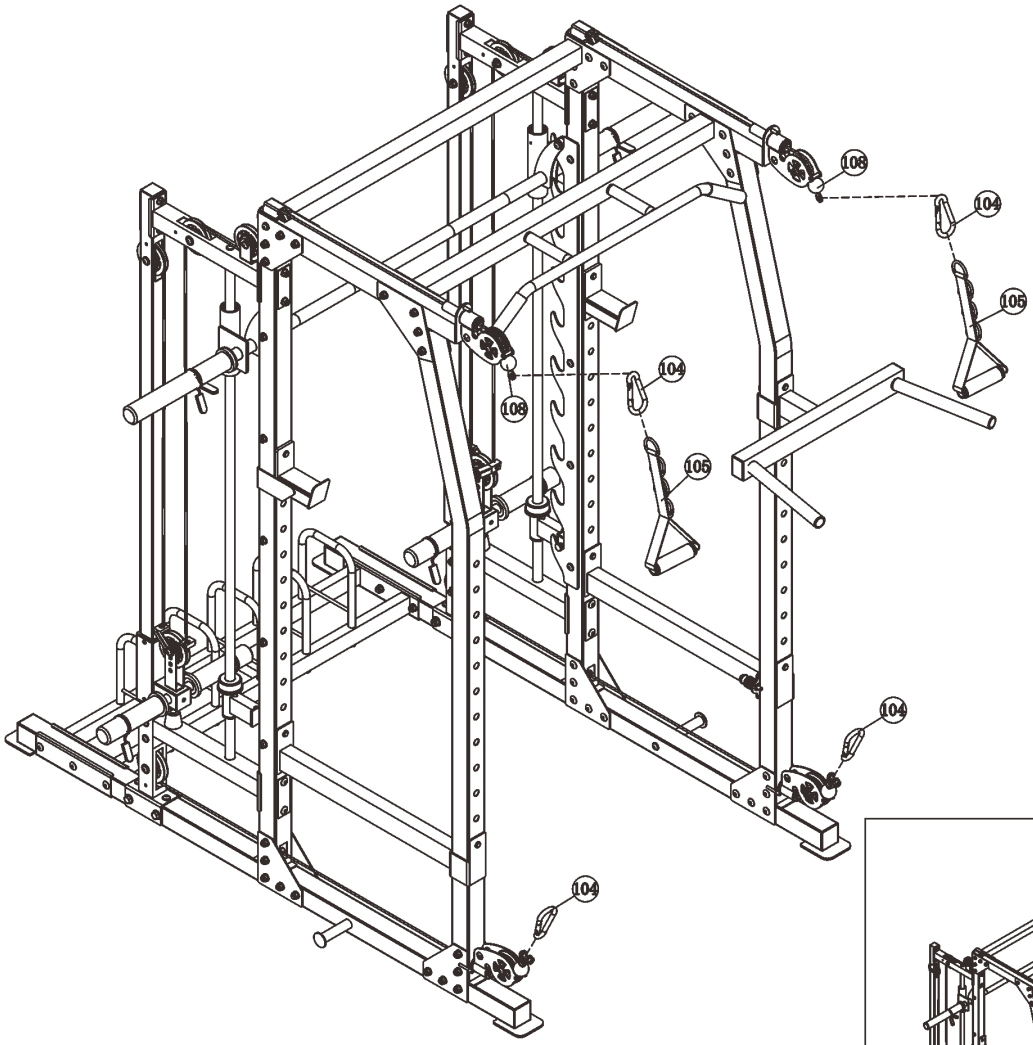

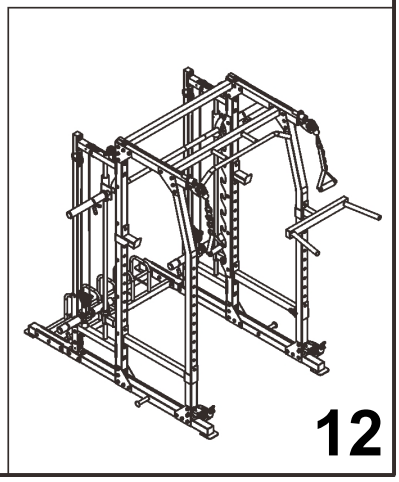

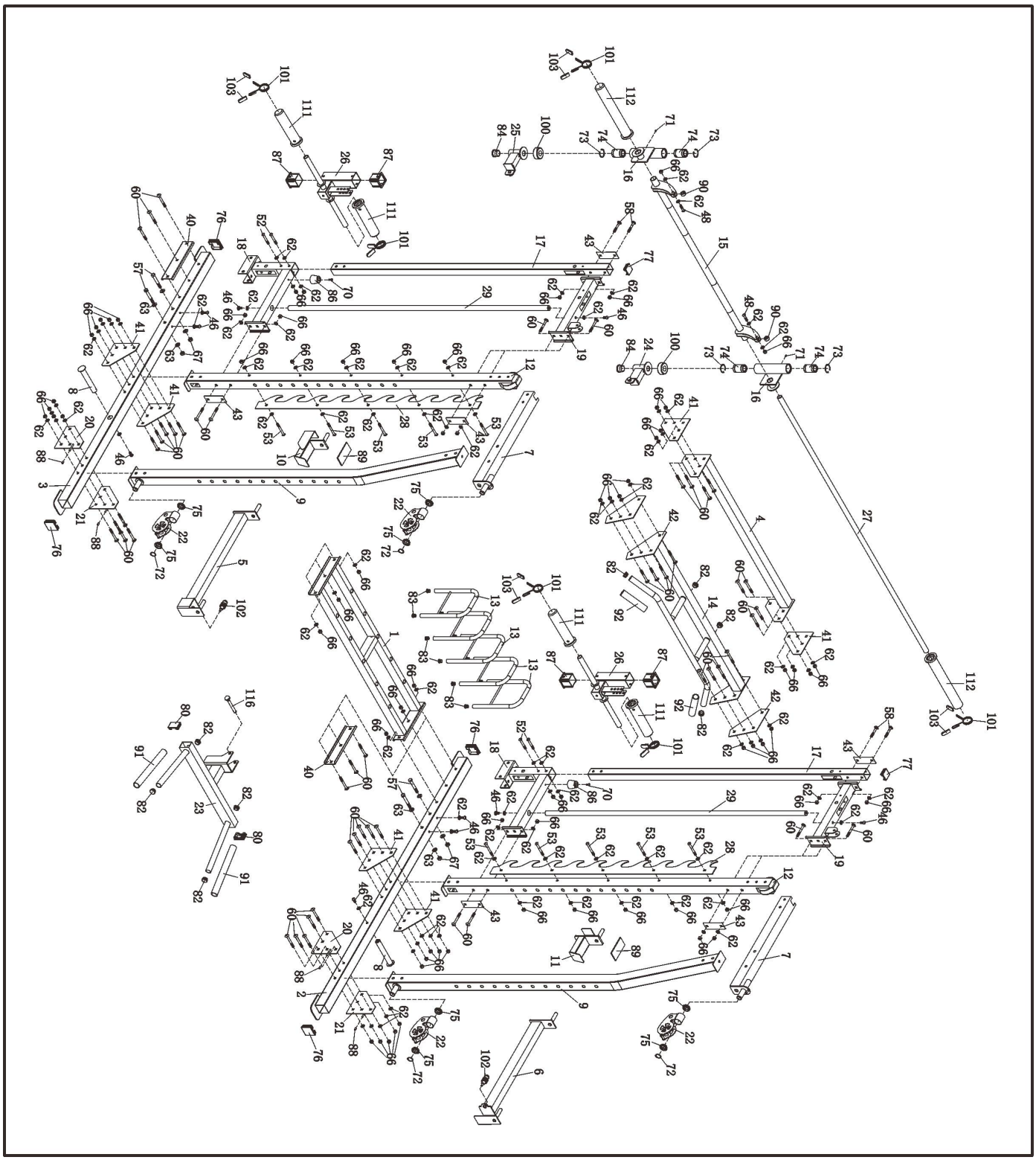

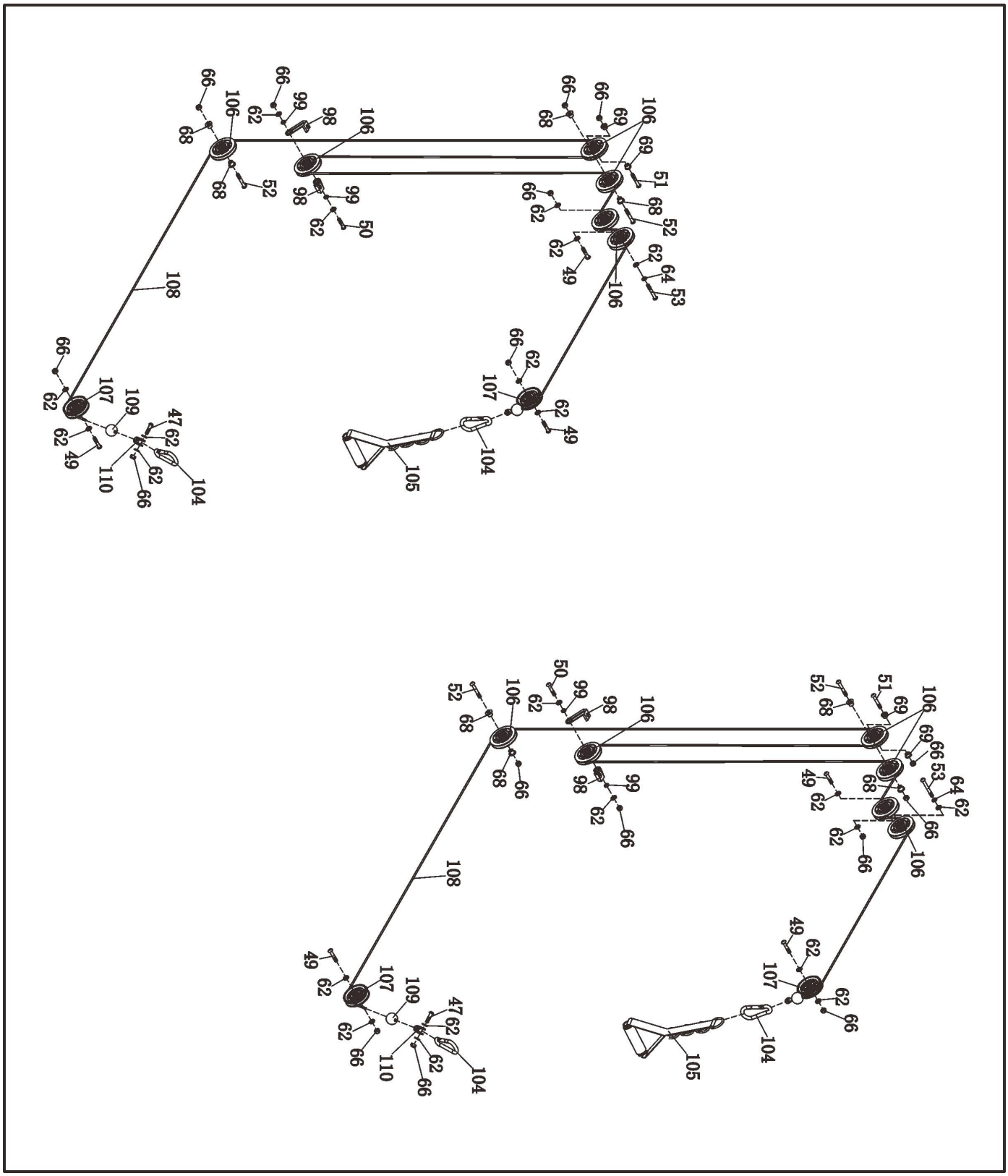
106 69 66 66 68 51 69 68 52 62 64 53 62 49 106 66 62 107 62 49 104 105
106 98 99 62 50 98 106 66 62 99 66 68 52 68 108 66 62 107 109 47 62 62 49 110 62 66 104
106 69 66 68 51 52 68 68 66 62 49 62 66 106 66 62 107 62 66 104 105
106 98 99 62 66 50 99 62 52 68 68 66 108 49 62 107 109 47 62 62 66 110 62 66 104

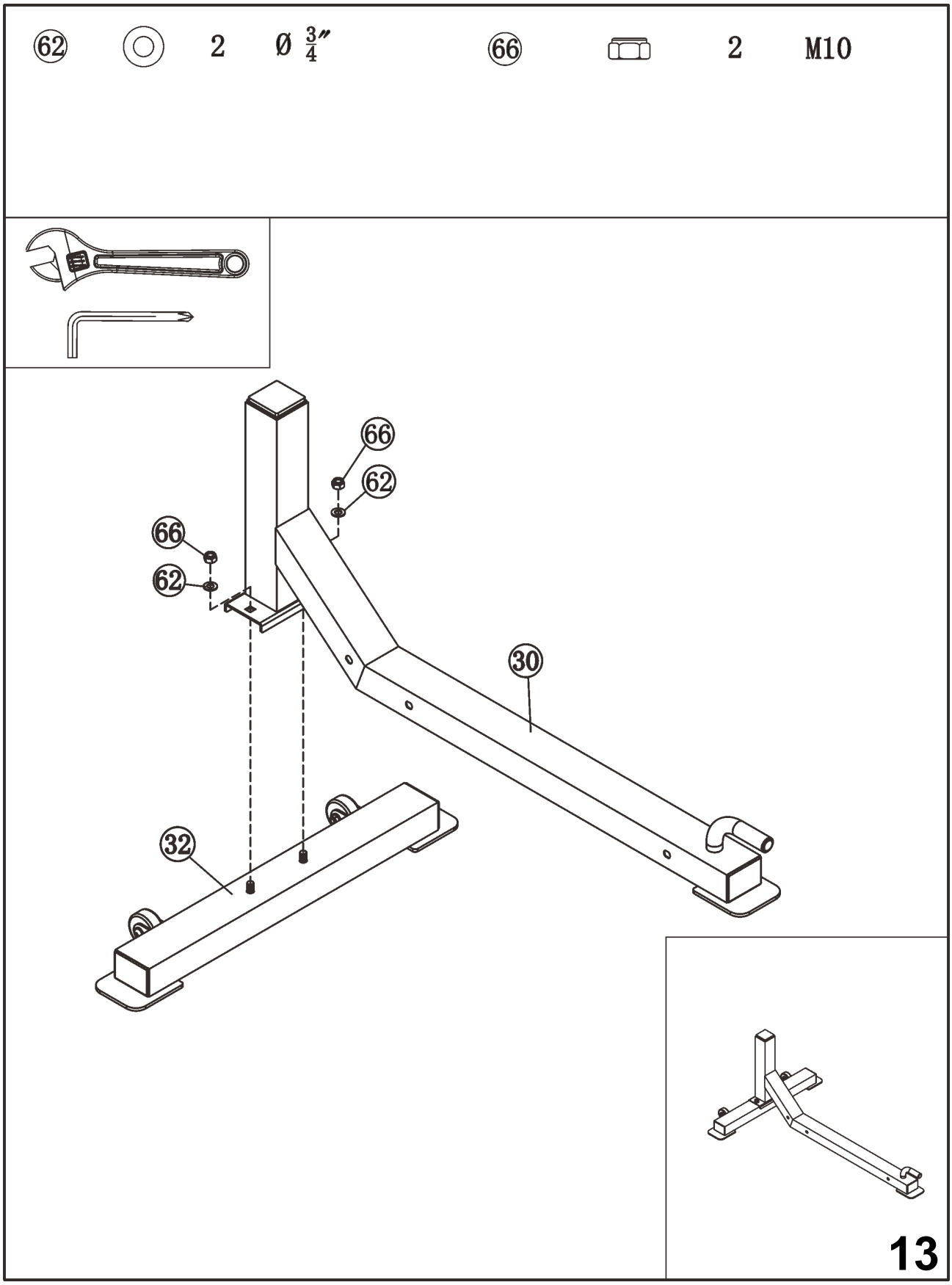
62
2
Ø 3/4"
66
2
M10
66
62
66
62
30
32
13

59		2	M10×2 $\frac{3}{4}''$				
115		1	M10×3 $\frac{1}{2}''$				
62		3	Ø $\frac{3}{4}''$	66		3	M10

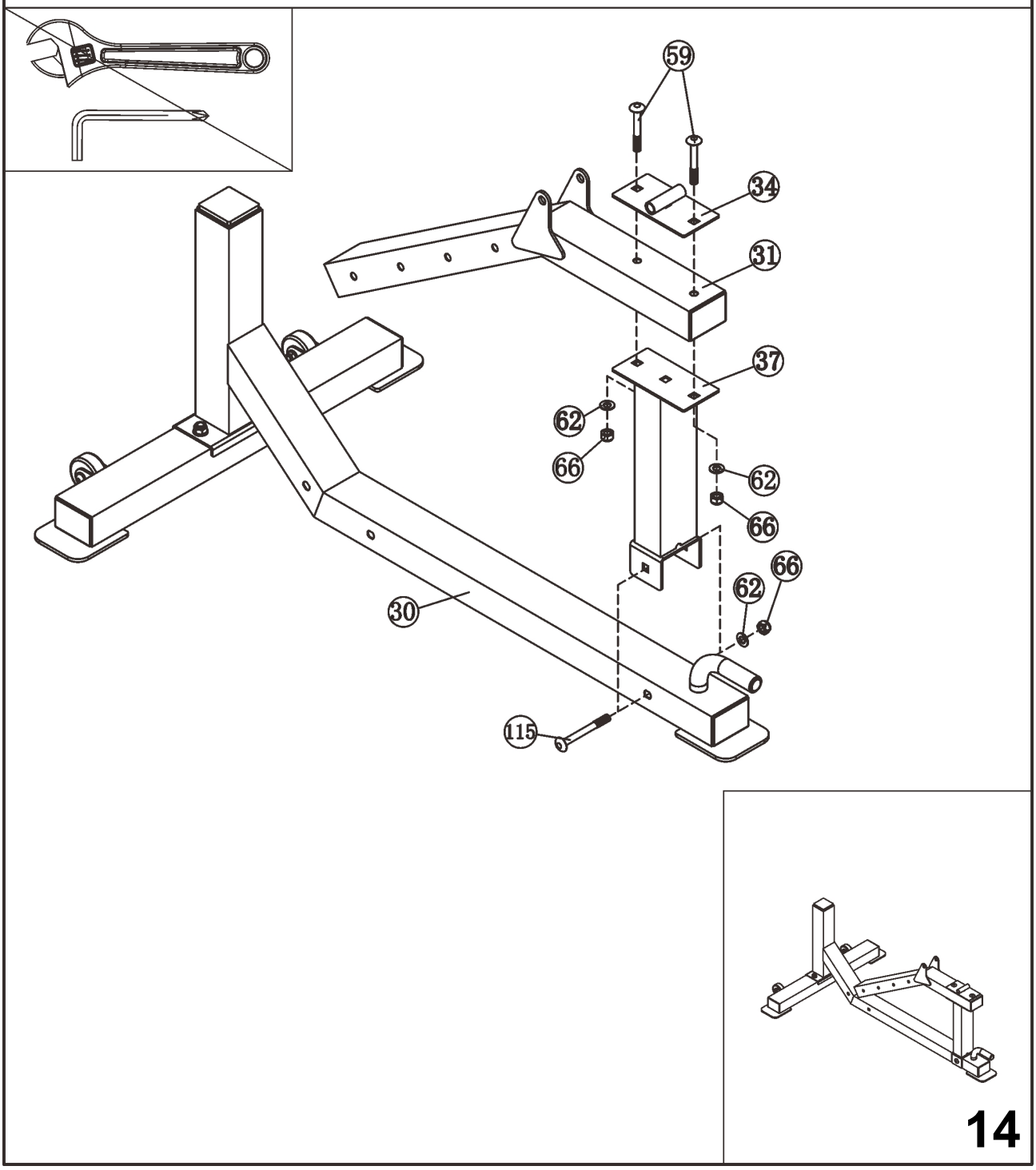

54	6	M10×3 $\frac{1}{2}''$	
62	12	Ø $\frac{3}{4}''$	
66	6	M10	6# Allen Wrench(Tool)

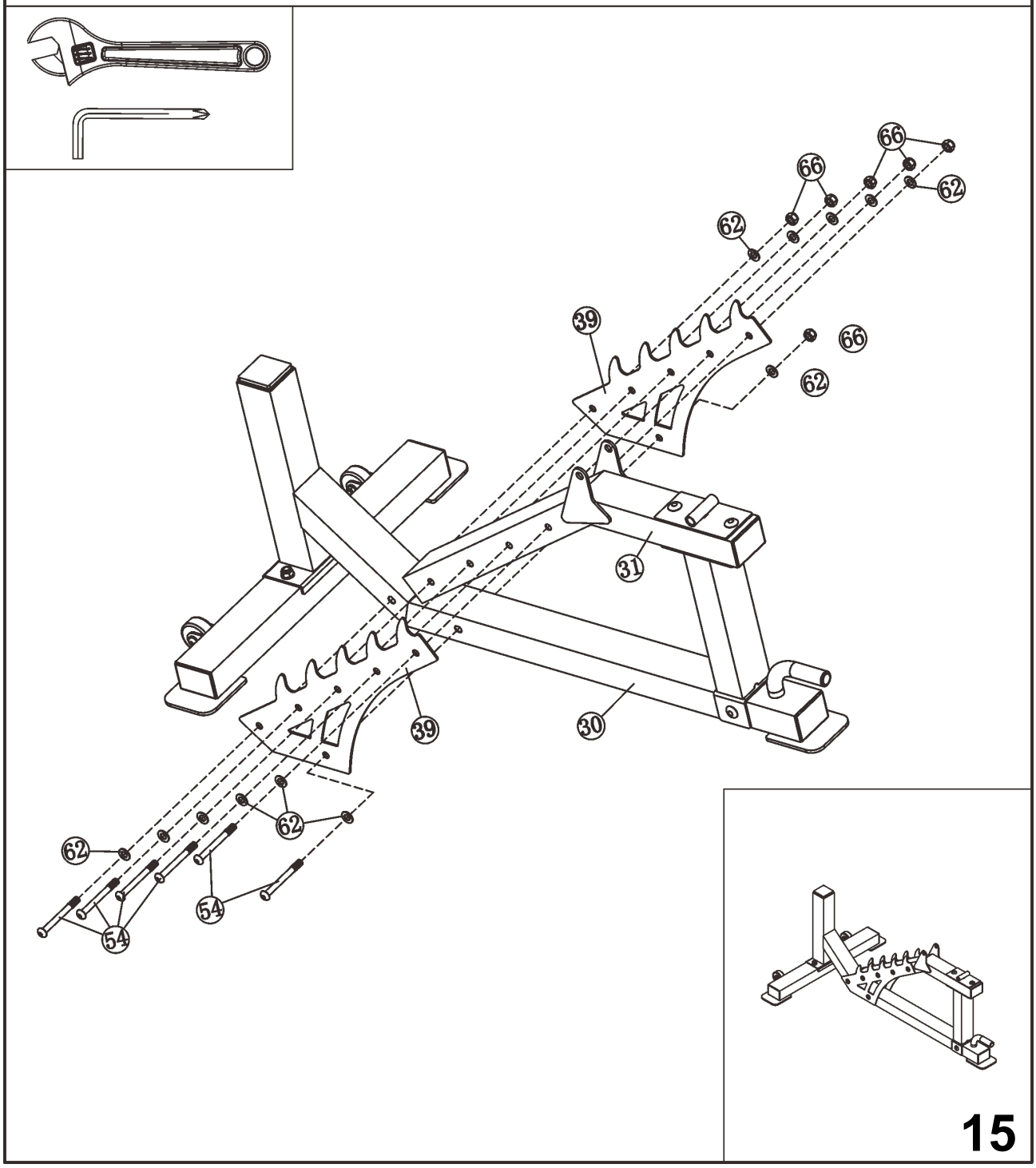

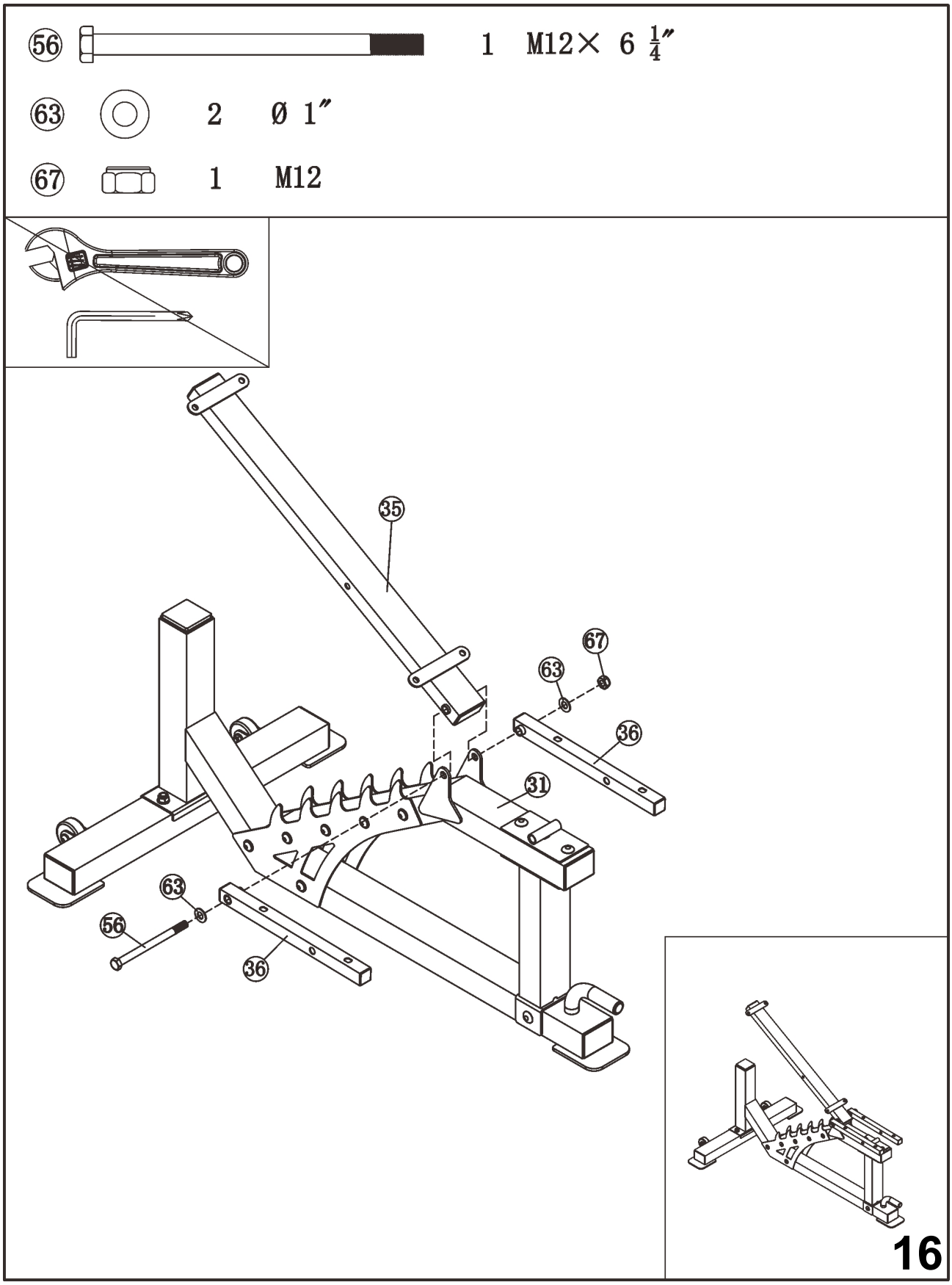
56
1 M12× 6 1/4″
63
2 Ø 1″
67
1 M12
35
67
63
36
31
63
56
36
16

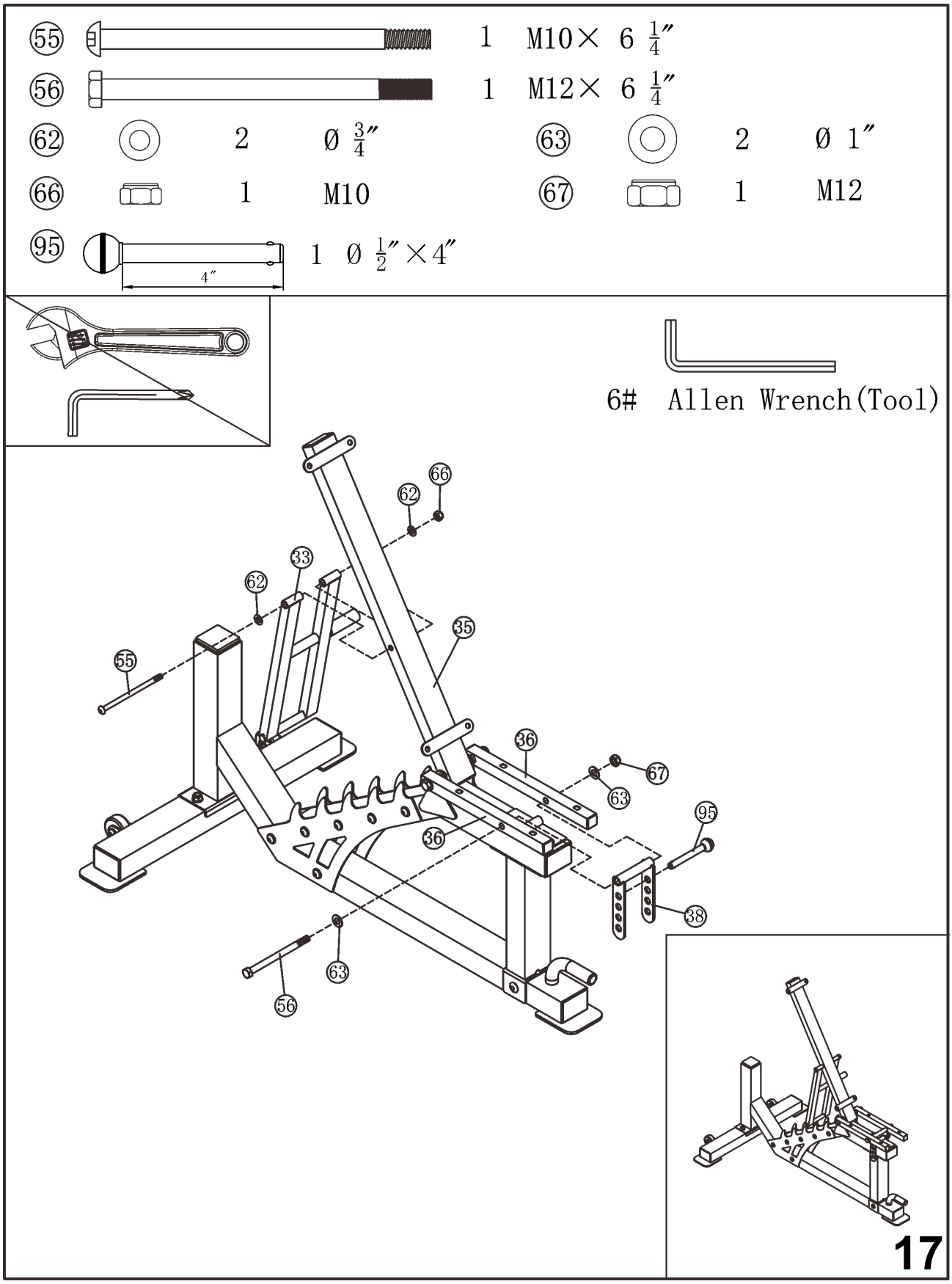
55 1 M10× 6 1/4″
56 1 M12× 6 1/4″
62 2 Ø 3/4″
63 2 Ø 1″
66 1 M10
67 1 M12
95 1 Ø 1/2″×4″
4″
6# Allen Wrench(Tool)
17

㊹	4	M8× $\frac{3}{4}$″	
㊺	4	M8× 1 $\frac{1}{2}$″	
⑥⑪	8	Ø $\frac{5}{8}$″	5# Allen Wrench(Tool)

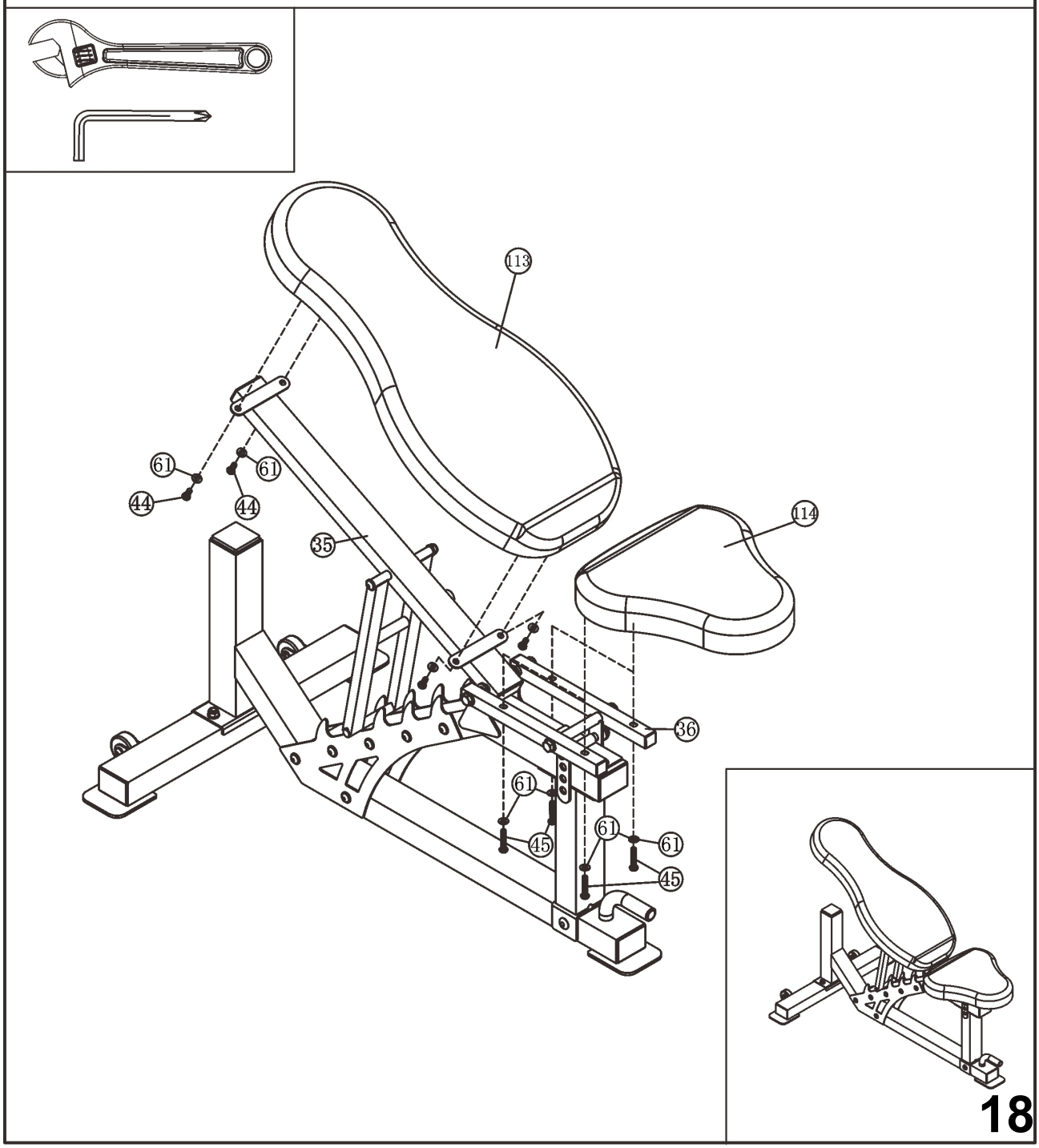

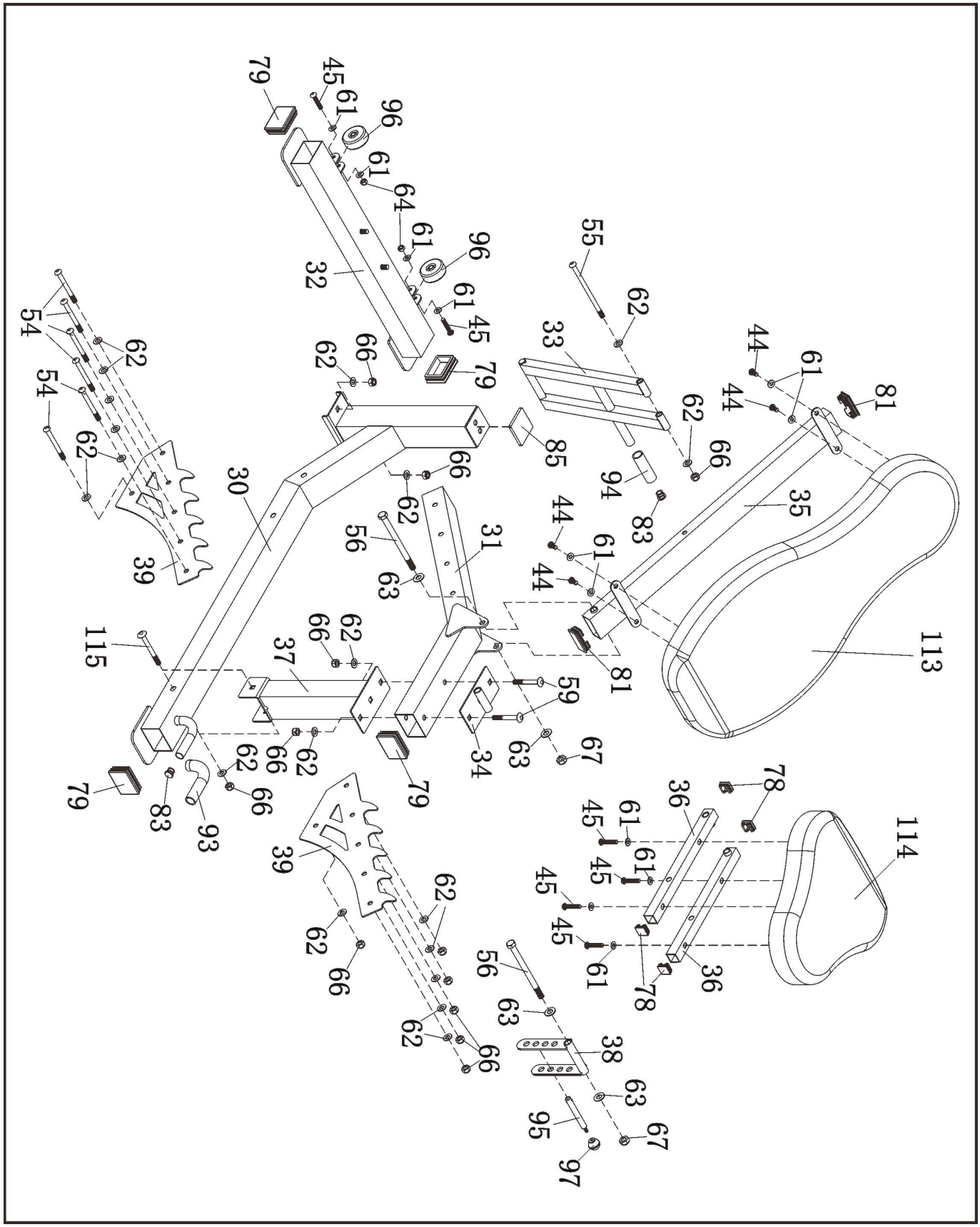
81
61
44
44
113
35
83
94
66
62
33
62
55
79
96
61
45
32
61
64
61
96
45
61
79
54
62
54
62
62
66
85
66
62
30
39
56
63
31
44
61
44
81
115
37
66
62
59
63
67
34
79
66
62
62
66
83
93
79
39
62
66
62
66
62
56
63
38
63
67
95
97
78
78
36
36
114
45
61
45
61
45
45
61

IMPEX® INC.
2801 S. Towne Ave. Pomona, CA 91766
Tel: (800) 999-8899
www.marcypro.com
support@impex-fitness.com